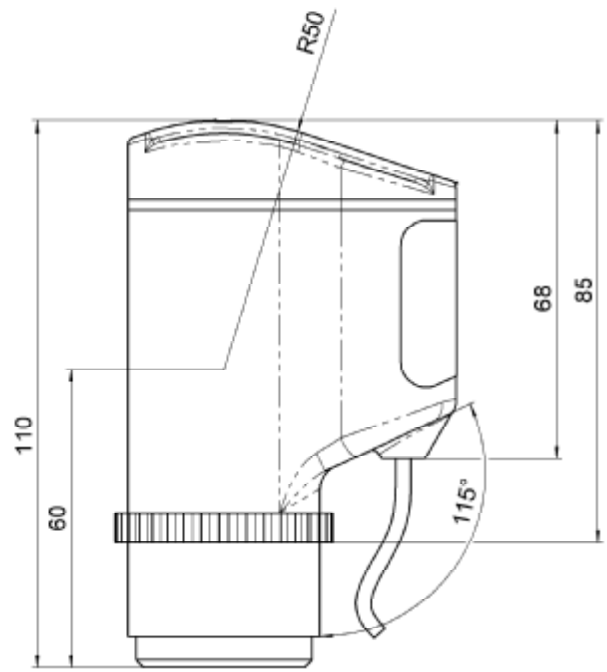

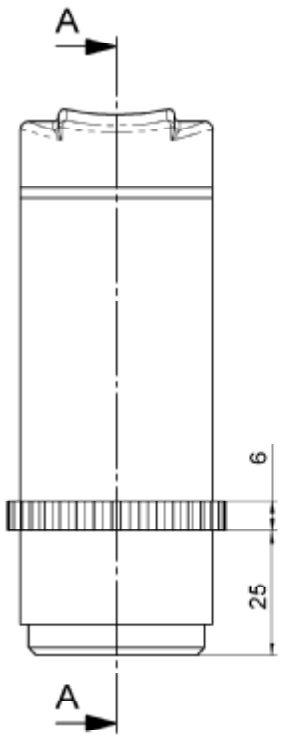

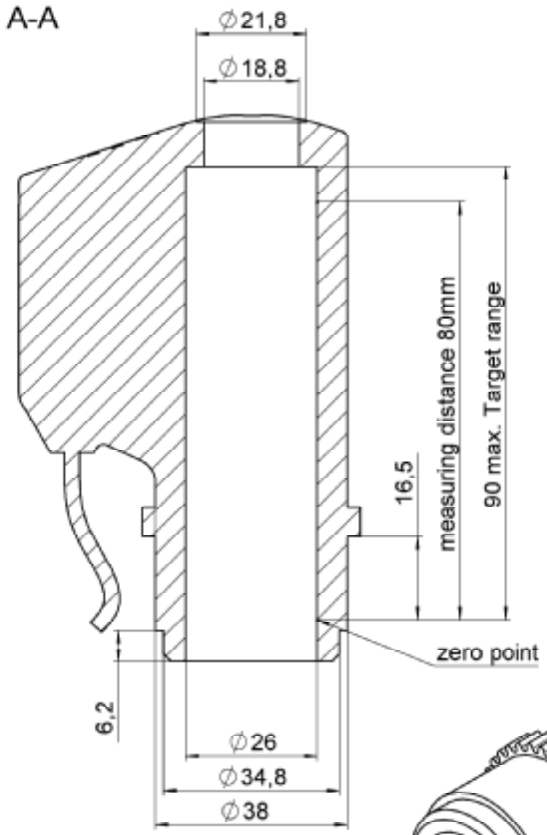

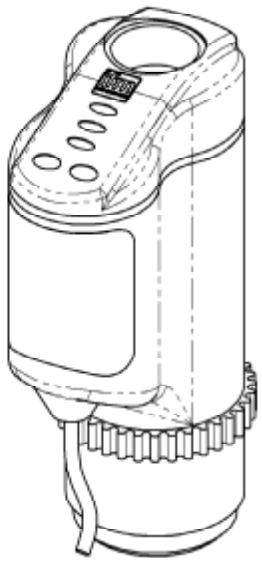

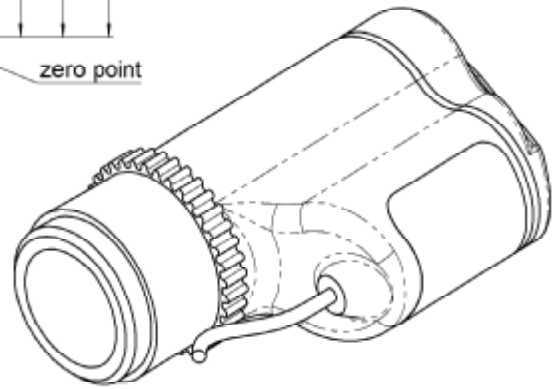

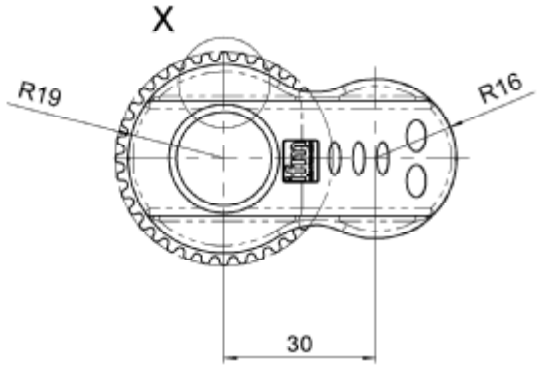

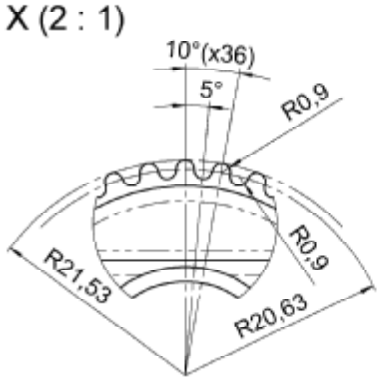

hergestellt aus:

Pos.	Artikel-Nr.	ifm-Werkst.-Artikel-Nr.	Werkstoffbezeichnung	Behandlung	Regenerat-anteil	Menge	Eh

TS	Projekt-Nr.	Änderungs-Nr.	Datum	Bearbeiter	Datum	Prüfer	Änderung
00							

Form-Lagetoleranzen DIN ISO 2768-2-K	Freimasstoleranzen DIN ISO 2768-1-mittel				Datum	Name	Blattformat A3	Maßstab M1:1	Blatt 1	von 1
	bis 6	bis 30	bis 120	Bearbeiter	25.11.2003	detschol				
	±0,1	±0,2	±0,3	Prüfer	25.11.2003	delenzfl	Bezeichnung			
Werkstückkanten -0,2 0 / +0,2 0	Oberfläche DIN ISO 1302 Rz6,3			Projektion ISO-E			RSV IX 5006			
				ifm electronic gmbh Bechlinger Str.34 D-88069 Tettnang Tel.: 07542 / 518-0			Zeichnungsnummer 10006819J			Teilestatus 00

Dieses Dokument ist geschützt durch das Urheberrechtgesetz

CAD SolidWorks